Einstellwert-Selektor
fSel7_

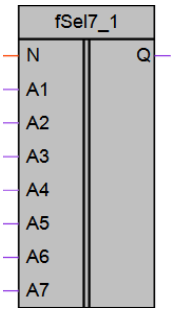

Eingang	Datentyp	Beschreibung
N	INT	ID
A1	REAL	Wert 1
A2	REAL	Wert 2
A3	REAL	Wert 3
A4	REAL	Wert 4
A5	REAL	Wert 5
A6	REAL	Wert 6
A7	REAL	Wert 7
Ausgang	**Datentyp**	**Beschreibung**
Q	REAL	Ausgewählter Wert

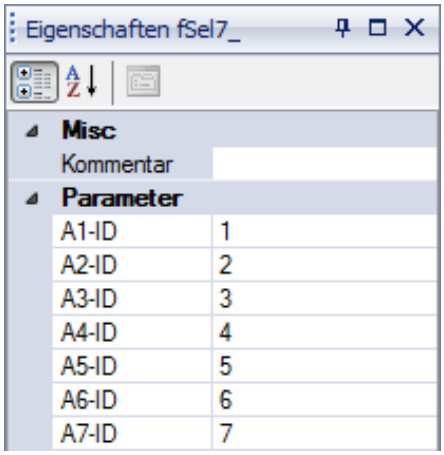

Funktion

Mit dem Makro kann ein von den bis zu 7 verfügbaren Eistellwerten ausgewählt werden.

- Jedem Wert ist ein ID von 1 bis 7 zugewiesen. Die Zuweisung kann in der Eigenschaften-Box geändert werden.
- Wenn am Eingang N ein Wert von 1 bis 7 anliegt, wird am Ausgang Q der entsprechende Einstellwert ausgegeben. Wenn am Eingang N ein anderer Wert anliegt, wird der Ausgang auf 0 zurückgesetzt.
- An Eingängen A1..A7 können Konstanten oder Variablen angelegt werden.

Beispiel 1:

Am Eingang N ist die Konstante 5 angelegt. Am Ausgang Q wird die Konstante 71,5 ausgegeben. In diesem Beispiel wurden die Werte standartmäßig nummeriert.

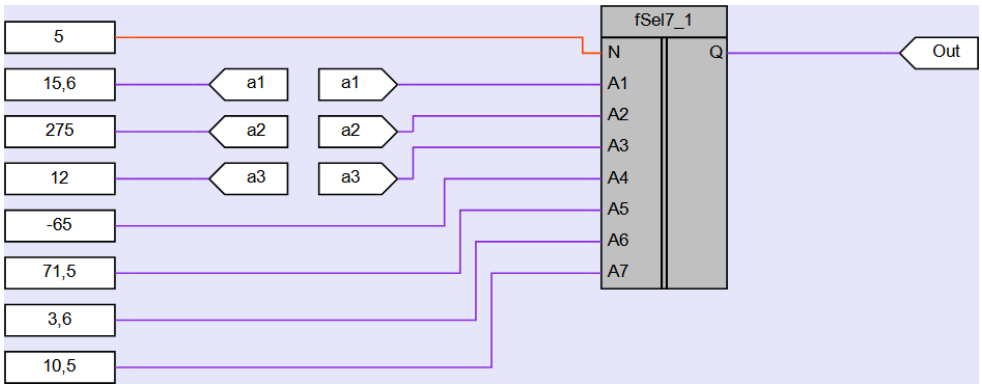

Beispiel 2:

Angenommen, dass es mehr als 7 Werte benötigt werden, zum Beispiel 10.

Nehmen wir 2 Blocks des Makros und verbinden die beiden Eingänge N mit der Variable X (ID). Legen wir die 10 Werte auf die Eingänge Ax der beiden Blocks an und weisen wir den Eingängen Ax des zweiten Blocks die IDs von 8 bis 14 zu.

Die Ausgänge Q der beiden Blocks verbinden wir mit dem Operator fADD (REAL-Addition).

Legen wir die ID=9 auf die Eingänge N an. Am Ausgang des fADD wird der Einstellwert -45,8 ausgegeben.

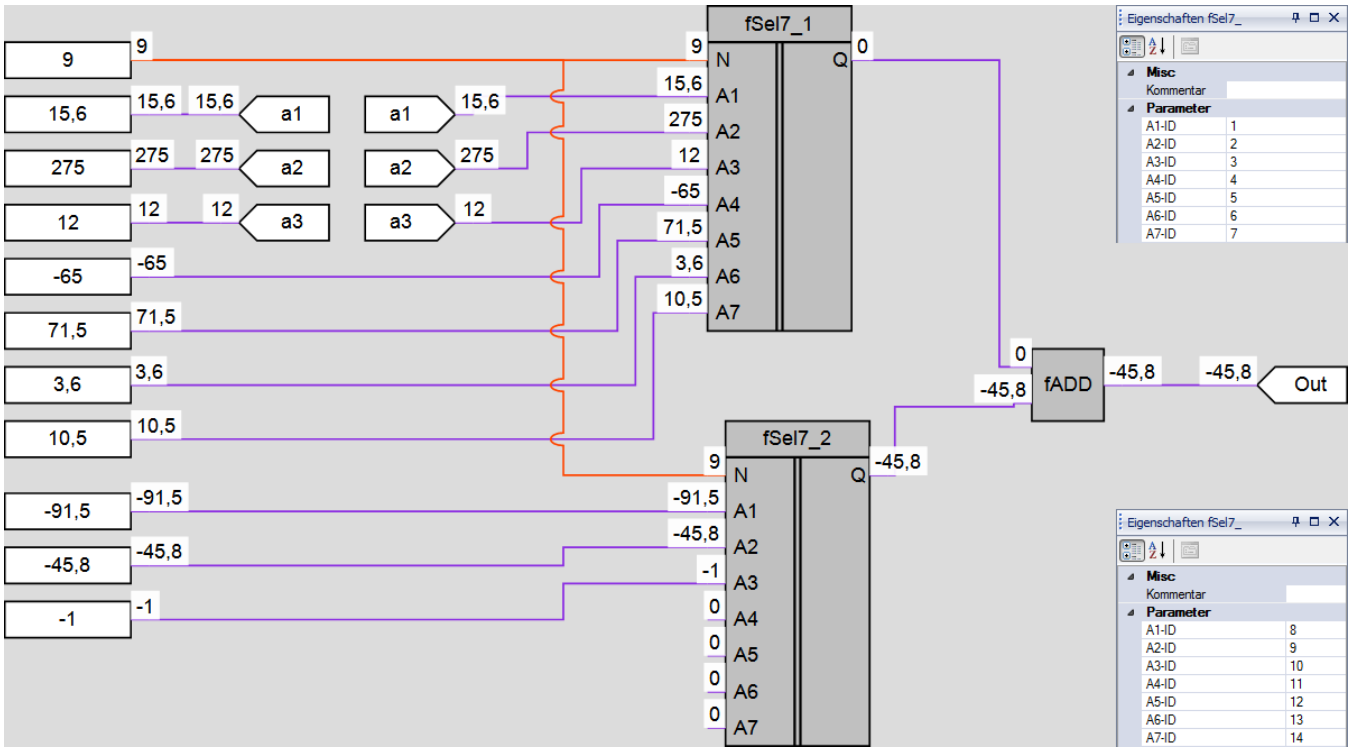

Geräte	PR114, PR200
Version	1.1
Änderungsdatum	26.02.2015