Int to Bit

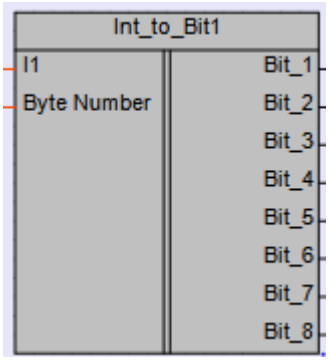

Eingang	Datentyp	Beschreibung	Intervall
I1	INT	Integer Variable	0 oder 4294967295
Byte Number	INT	Sequenznummer des gewollten Bytes	0 bis 3
Eingang	**Datentyp**	**Beschreibung**	**Intervall**
Bit_1	BOOL	Bit 1	0 oder 1
Bit_2	BOOL	Bit 2	0 oder 1
Bit_3	BOOL	Bit 3	0 oder 1
Bit_4	BOOL	Bit 4	0 oder 1
Bit_5	BOOL	Bit 5	0 oder 1
Bit_6	BOOL	Bit 6	0 oder 1
Bit_7	BOOL	Bit 7	0 oder 1
Bit_8	BOOL	Bit 8	0 oder 1

Funktion

Dieses Makro ist dafür gedacht, um ein ausgewähltes Byte eines Integers in 8 einzelne Bits zu zerlegen. Die Sequenznummer des gewollten Bytes wird am Eingang **Byte Number** angelegt, die Nummerierung erfolgt im little-endian System:

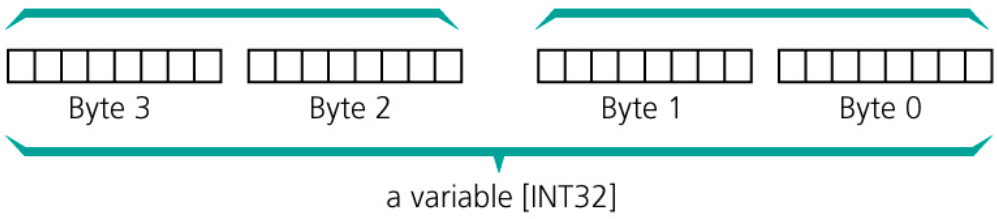

Die Zerlegung des Bytes erfolgt in der Reihenfolge von rechts nach links:

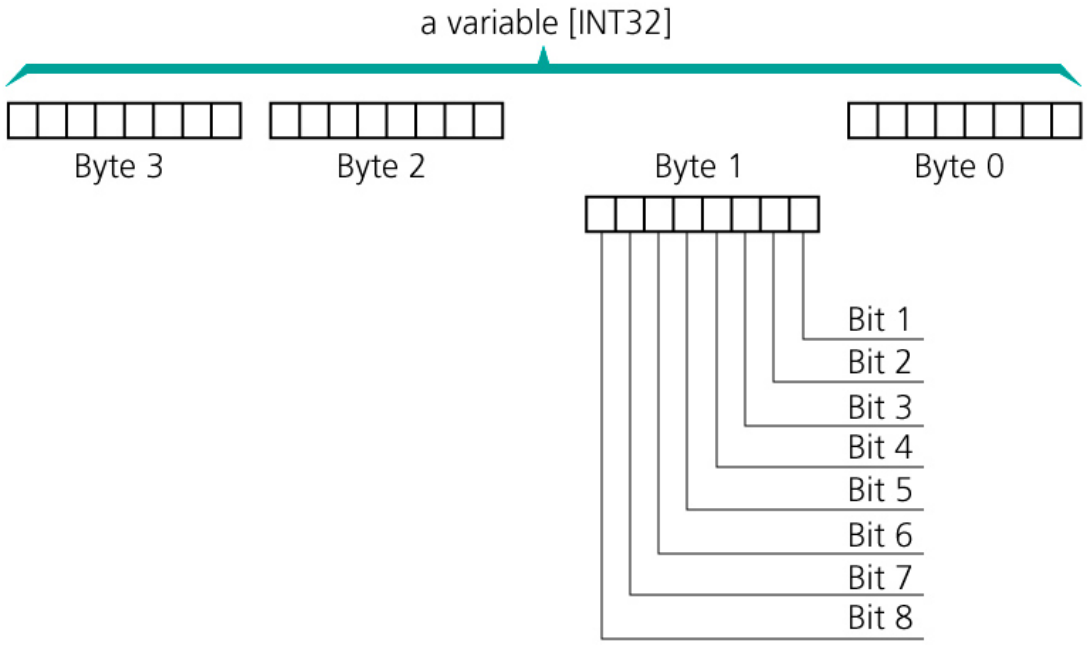

Gerät	PR200
Version	1.12.X
Letzte Änderung	12.02.2019