Обчислювач часу циклу програми (TIME_CYCLE)

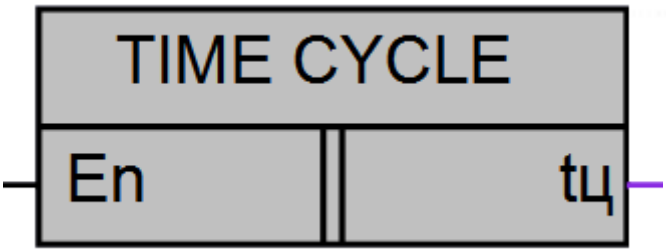

Малюнок 1 – Умовне позначення

Застосування на контролерах		ПР200-ххх, ПР100-ххх, ПР102-ххх	
Входи	**Тип даних**	**Пояснення**	**Діапазон**
En	bool	Вхід дозволу роботи макроса	0/1
Виходи	**Тип даних**	**Пояснення**	**Діапазон**
tц	float	Час циклу, мс	*

*-значення залежить від складності програми, так само, через особливості алгоритму підрахунку, можливі відхилення розрахованого значення у кожному циклі.

Опис роботи макросу

Макрос здійснює підрахунок часу циклу користувальницької програми завантаженої у програмоване реле. Алгоритм ґрунтується на підрахунку кількості змін стану змінної на вході лічильника за час 1с

Для виключення переповнення значення на виході макросу при початковому обчисленні, дорівнює мінімальному часу циклу 1 мс.

Структура макросу

Структурна схема макросу представлена на мал.2

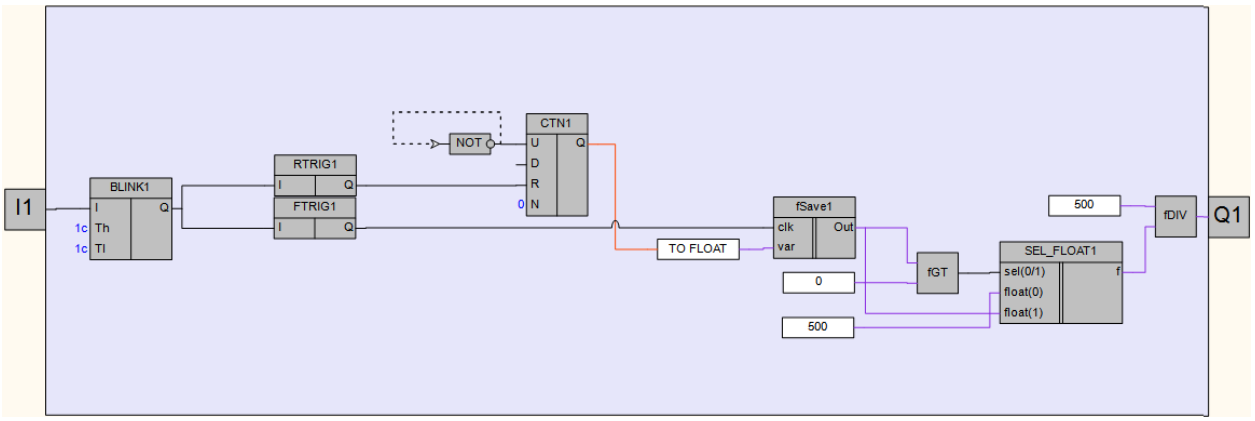

Малюнок 2 – Структурна (функціональна) схема макросу

Приклад роботи

На малюнку 3 наведено приклад роботи макросу в режимі симуляції, виставленим часом 5 мс.

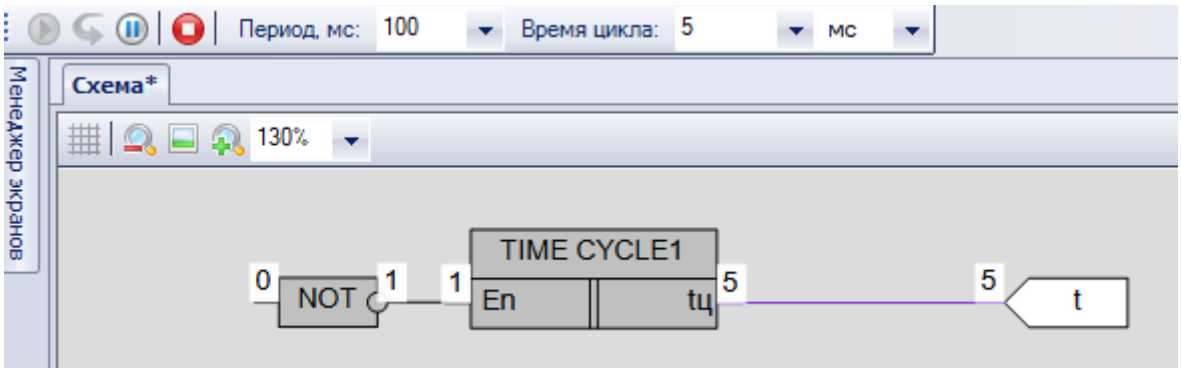

Малюнок 3 – Приклад роботи макросу з постійним виміром часу циклу програми

Область застосування макросу:

1) В алгоритмах, пов'язаних з підрахунком часу, заснованих на підрахунку імпульсів певної тривалості

Розробник	Версія	Дата зміни
ВО ОВЕН	1.0	25.08.22